Разрез 1-1

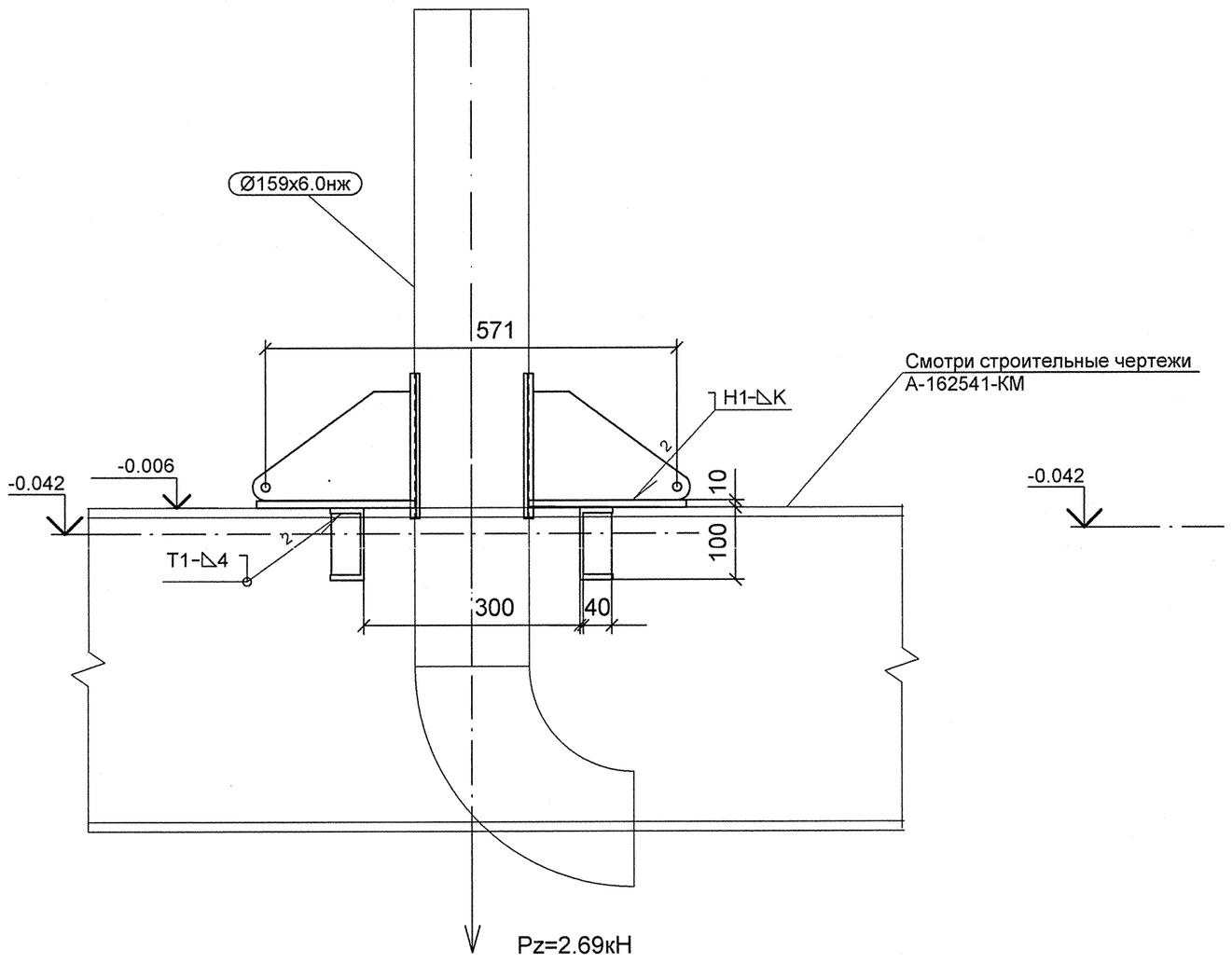

Разрез 2-2

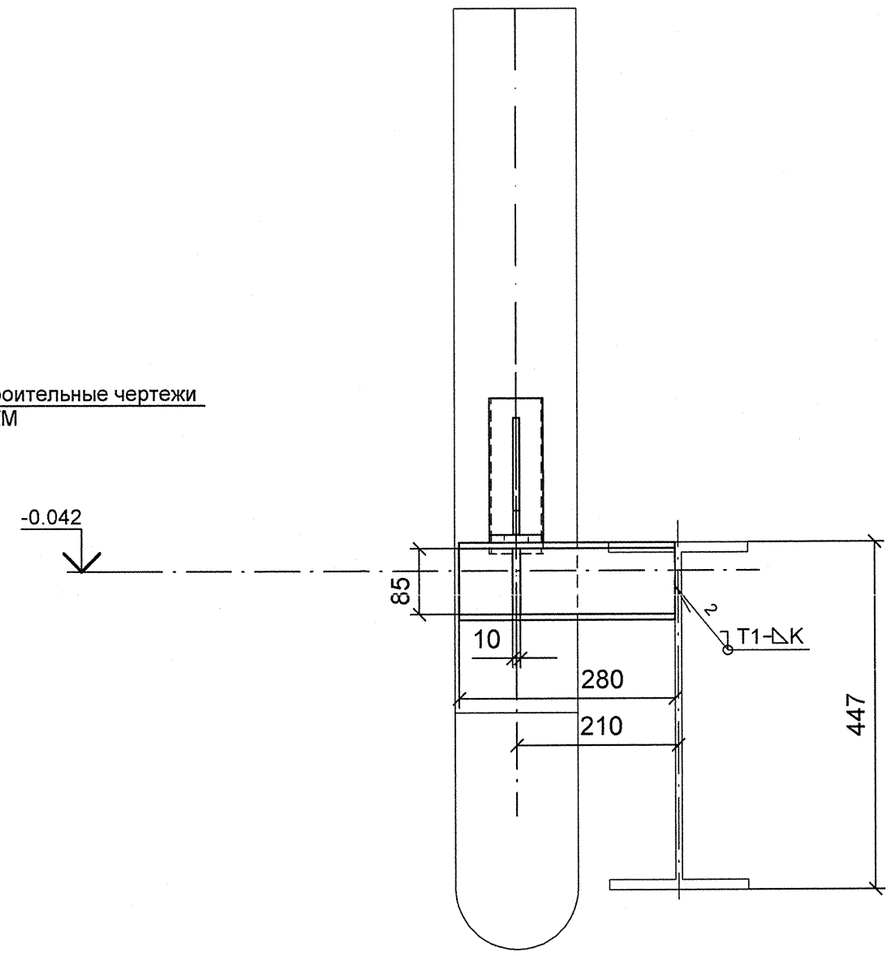

План расположения опоры

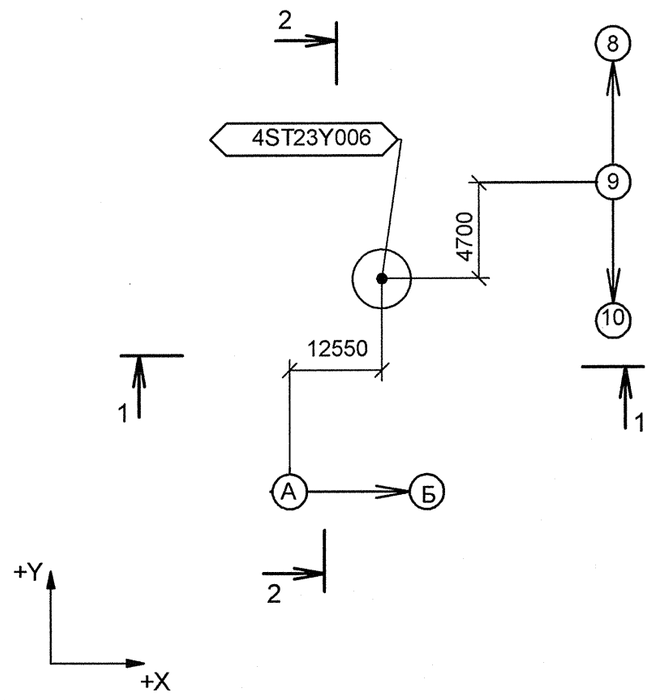

Изометрический вид

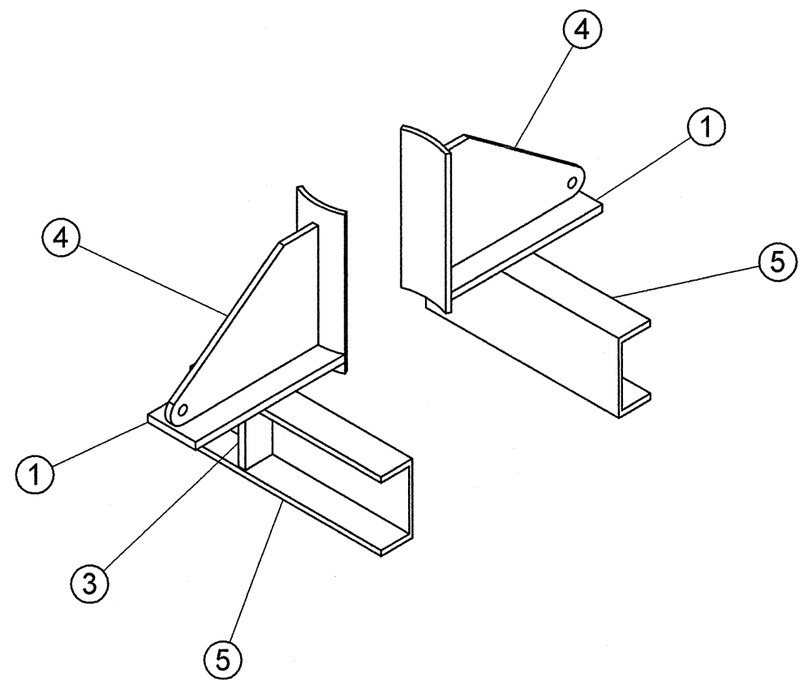

Деталь поз.1

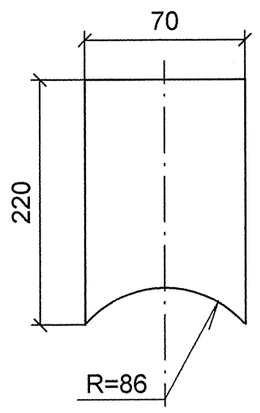

Спецификация деталей

Поз.	Обозначение	Наименование	Кол	Материал	Масса, кг ед.	Масса, кг общ.	Приме-чание
1	По настоящему чертежу	ЛИСТ Б-ПН-10х220х70	2	Ст3сп5 ГОСТ 14637-89	1.21	2.42	
2	ГОСТ 19903-74	ЛИСТ Б-ПН-10х40х85	1	Ст3сп5 ГОСТ 14637-89	0.27	0.27	
3	ГОСТ 19903-74	ЛИСТ Б-ПН-10х85х40	1	Ст3сп5 ГОСТ 14637-89	0.27	0.27	
4	12 ОСТ 34-10-734-93	ПЛАВНИК С НАКЛАДКОЙ 159 К	2	СБОРНЫЙ	1.84	3.68	
5	ГОСТ 8240-97	ШВЕЛЛЕР 10У, L = 280 мм	2	Ст3сп5 ГОСТ 535-2005	2.41	4.81	
	ГОСТ 2246-70	ПРОВОЛОКА		СВ-08Г2С	-	-	
	ГОСТ 9467-75	ЭЛЕКТРОДЫ		УОНИИ 13/45	-	-	
					Итого:	11.44	

1 Привязку опоры смотри чертеж R4.ST10.3010.012.01.00.002 (R3.00202.1.0.12 лист 9).
2 Сварку производить по ГОСТ 5264-80.
3 Сварку опоры с трубопроводом производить по ОСТ 34-10-727-93.
4 Pz - максимальная нагрузка на опору.
5 Изготовить один комплект.

АРХИВНЫЙ ЭКЗЕМПЛЯР

Изм.	Кол.уч.	Лист	№ док.	Подпись	Дата
Инженер 3 к.		Мосенков			19.05
Пров. инж. 2 к.		Соколова			20.04
Нач.гр.		Морозова			28.04
Н.контр.		Краснояров			28.04

Инв. № подл. R4.00202.1.0.12
Лист 91

R4.ST10.3012.012.01.00.005

Ростовская АЭС Блок 4

Главный корпус
Машинное отделение (ДО, ЭЭТУ)
Трубопроводы замкнутого контура ОГЦ

Стадия	Лист	Листов
Р	1	1

Опора скользящая
4ST23Y006

ОАО "НИАЭП" 2012

Формат А2

Дополнительные подписи
Дополнительные подписи
Взам. инв. N
Подп. и дата
Инв. N подл. R4.00202.1.0.12